NL

BAT MAXI SPEEDY 63 x 89

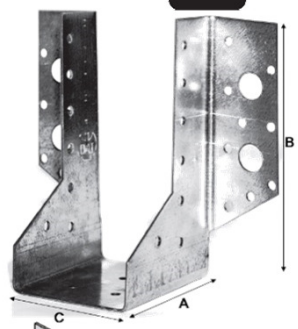

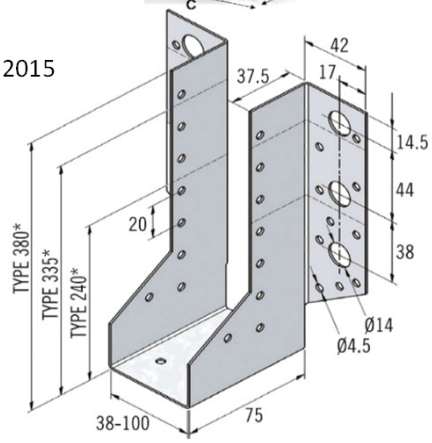

Producteigenschappen

Merk Expamet BAT	Expamet BAT
Artikelnummer	MS24063D
Assortiment	Metalen verbindingen voor de bouw
Product subcategorie	Balkdragers
Product type	Balkdrager met naar buiten staande flenzen
Europese standaard/ETA	ETAG015 (ETA13/0803)
Standaard test	ETAG015/TR016
Keuringsinstantie	Exova BM Trada (NB 1224)
DoP referentie	EXP280CPR2013
Materiaal	Verzinkt staal S250GD+Z275 volgens EN10346:2015
Coating/Afwerking/Kleur	275g/m² Zinklaag
Lengte A/ Diepte (mm)	75
Lengte B/ Hoogte (mm)	89
Breedte C/ Breedte (mm)	63
Geschikt voor balken van	89-145mm hoog
Dikte materiaal (mm)	1.2
Gewicht per stuk (kg)	0.163
Maximum draagvermogen	3,36kN (Nagels) 7,46kN (Bouten) ULS
Brandclassificaties	Eurocode 1
Diameters boorgaten	4.5mm (Nagels) 14mm (Bouten)
Type bevestiging	Gebruik getorste nagels 3,8x32mm / 3,8x60mm en M12 bouten/houtdraadbouten om het aangegeven draagvermogen te bereiken.
Installatievoorschrift 1	Om het aangegeven draagvermogen te bereiken dient u alle bevestigingsgaten te benutten (nagels of bouten).
Installatievoorschrift 2	Zorg dat u de juiste maat gebruikt voor de balk die u heeft, eventuele opening moet opgevuld worden.
Installatievoorschrift 3	De balk dient recht afgezaagd te zijn en mag niet meer dan 6mm van de achterzijde van de balkdrager zitten.
Installatievoorschrift 4	De hoogte van de balkdrager moet minimaal 2/3 van de hoogte van de balk zijn.
Installatievoorschrift 5	Zorg ervoor dat de vloer geschikt is voor gebruik vóór het aanbrengen van de lading. Eventuele opening moet opgevuld worden.
EAN code verkoopseenheid	5014316610353
Eigenschappen/Voordelen	Bevestiging aan de voorkant laat toe om tegen elke achtergrond te bevestigen 275g/m2 gegalvaniseerd Kan bevestigd worden met nagels of bouten Gedekt door een Europese technische goedkeuring